ROSWELL

- Zeitlos modernes Design
- Verdeckte Befestigung
- Einfache Montage
- Sorgfältig bearbeitete Oberflächen
- Wartungsfreies Gleitlager
- Lieferumfang: Griffpaar auf Rosetten, Schlüssel-Rosettensatz, Befestigungssatz, Bohrschablone

ROSWELL

- *timeless modern design*
- *hidden mounting*
- *easy mounting*
- *precise processed surface*
- *resistant slide bearing*
- *in the box: door handle on the rose, key-hole-rose, mounting kit, drill-plan*

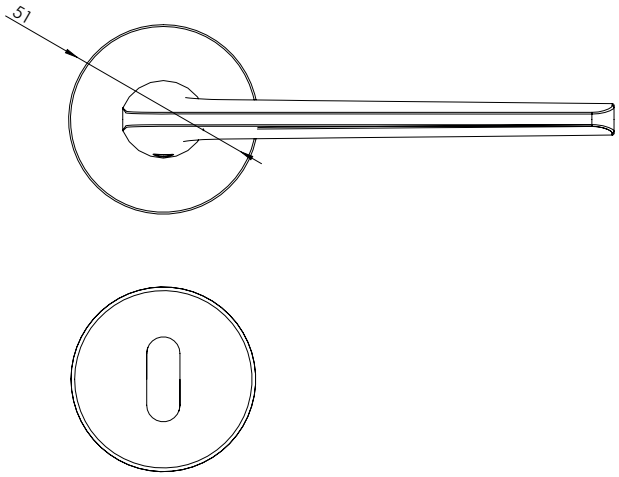

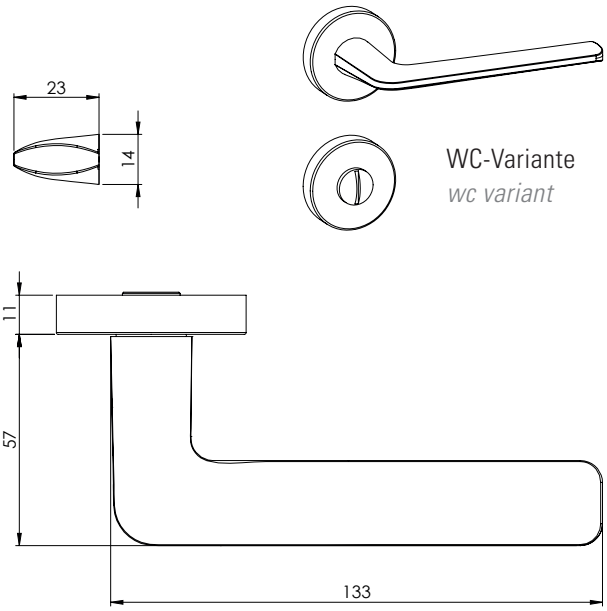

WC-Variante
wc variant

ROSWELL - WECHSELGARNITUR
ROSWELL - KNOB HANDLE ROSE SET

Oberflächenvarianten
surface variants

Samtgrau
velvet grey

Schwarz
black

Lieferumfang: 1x Griff, 1x Knopf, Schlüssel-Rosettensatz, Befestigungssatz, Bohrschablone

in the box: 1x door handle, 1x knob, key-hole-rose, mounting kit, drill-plan

DD_Datenblaetter_Tuergriffgarnituren_2022 | Stand: 23. Februar 2023